上：引違い窓・片引き窓
下：ＦＩＸ窓（外押縁）

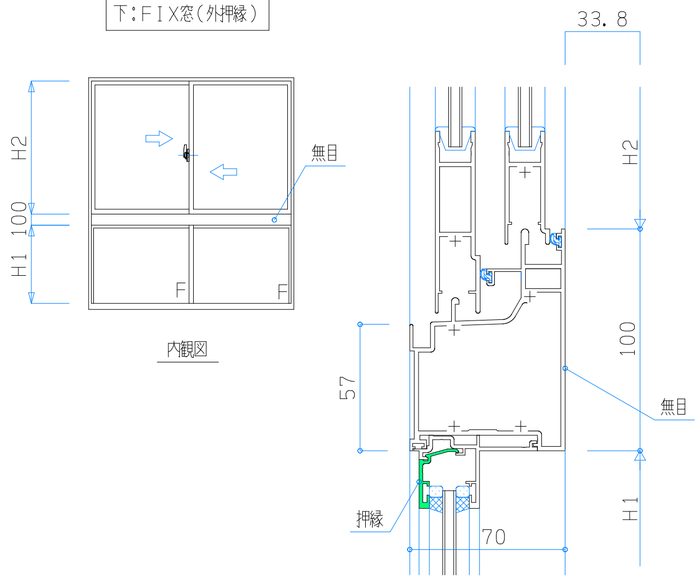

上：引違い窓・片引き窓
下：引違い窓・片引き窓

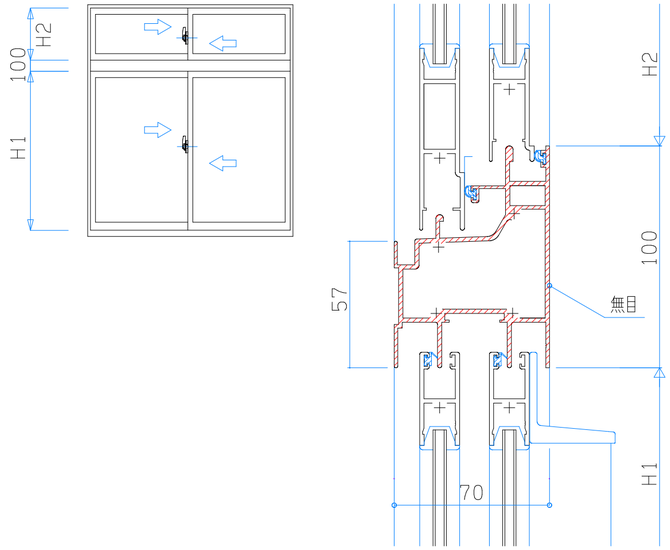

上：ＦＩＸ窓（はめ殺し）
下：ＦＩＸ窓（はめ殺し）

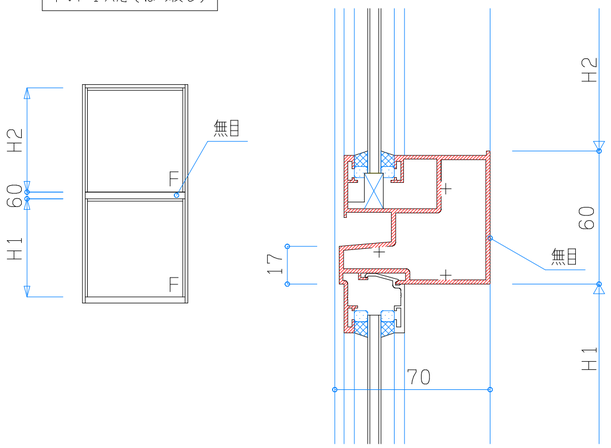
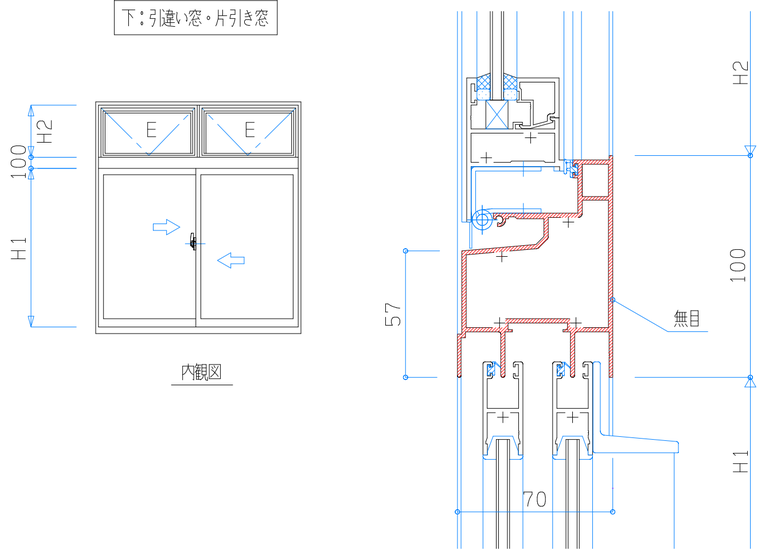
上：外倒し窓
下：引違い窓・片引き窓