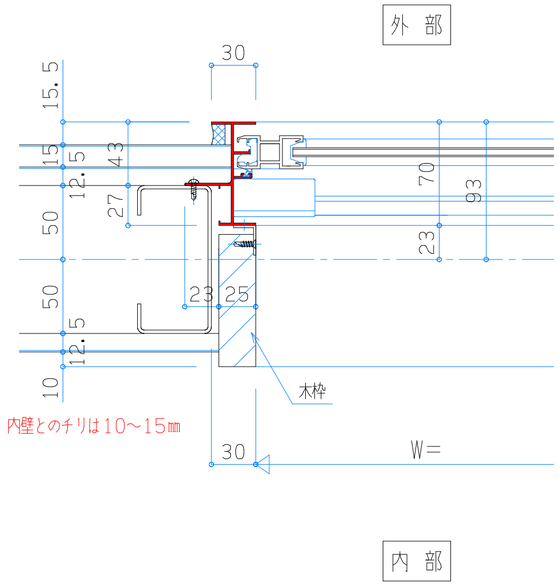
外 部
内 部
木枠
内壁とのチリは10～15㎜
W=

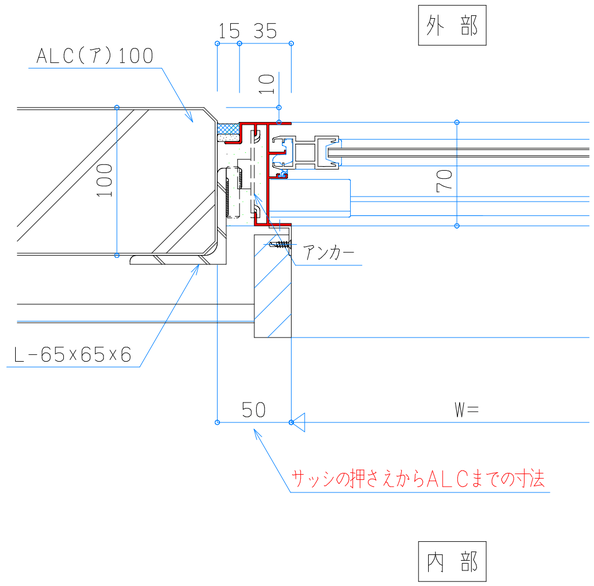
外 部
内 部
ALC(ア)100
アンカー
L-65x65x6
W=
サッシの押さえからALCまでの寸法

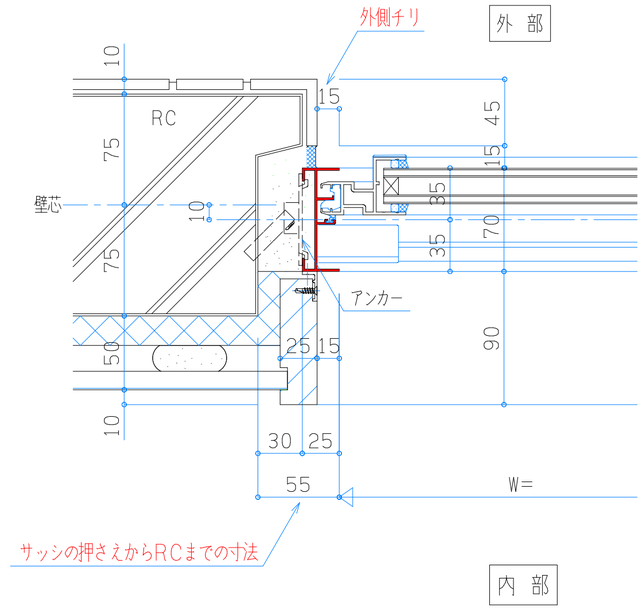
外側チリ
外 部
内 部
RC
壁芯
アンカー
W=
サッシの押さえからRCまでの寸法

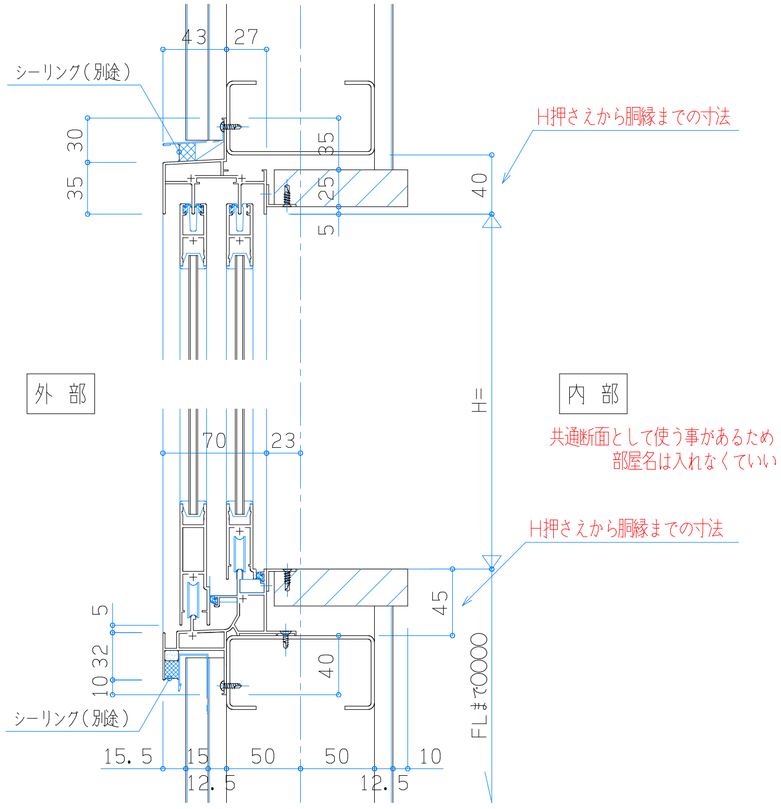
シーリング(別途)
H押さえから胴縁までの寸法
外 部
内 部
共通断面として使う事があるため
部屋名は入れなくていい
H=
FLまで0000
シーリング(別途)

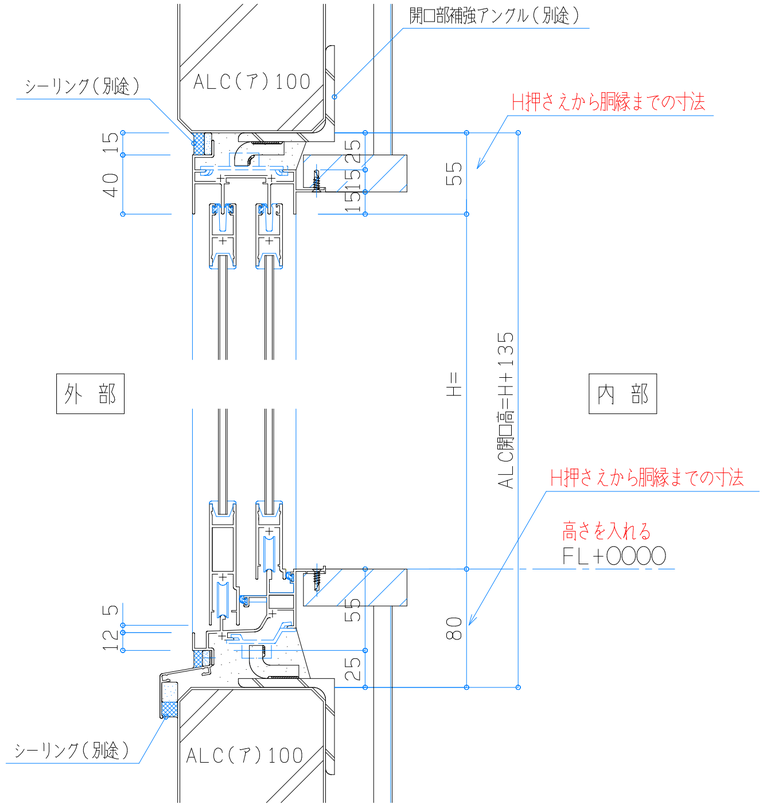
開口部補強アングル(別途)
シーリング(別途)
ALC(ア)100
H押さえから胴縁までの寸法
外 部
内 部
H=
ALC開口高=H+135
高さを入れる
FL+0000
シーリング(別途)
ALC(ア)100

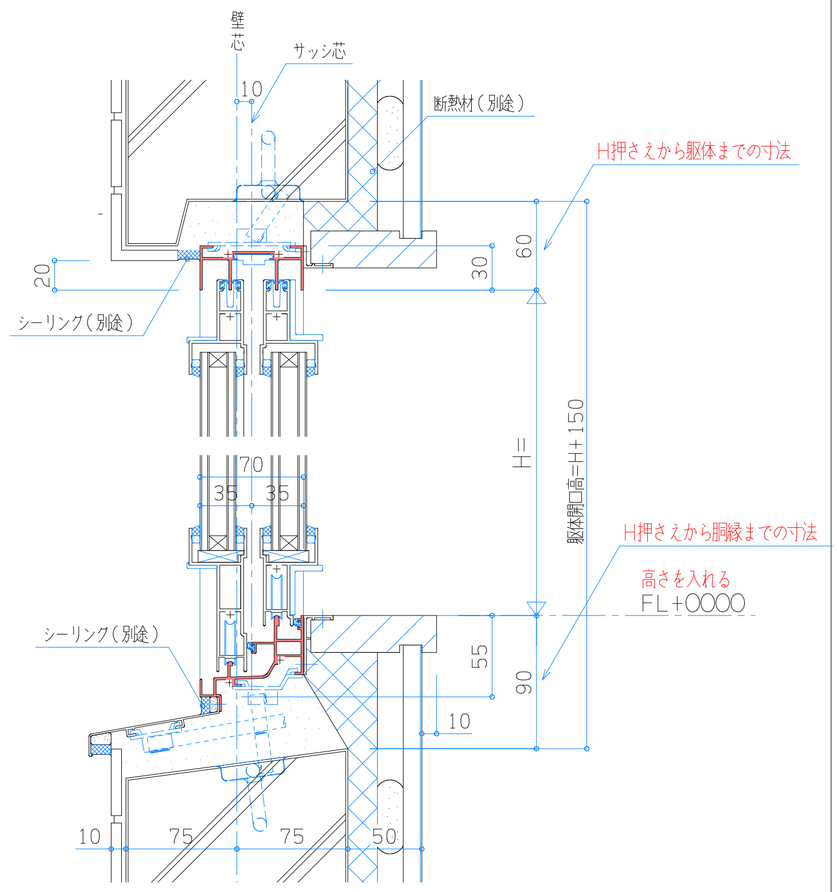
壁芯
サッシ芯
断熱材(別途)
H押さえから躯体までの寸法
シーリング(別途)
H=
躯体開口高=H+150
H押さえから胴縁までの寸法
高さを入れる
FL+0000
シーリング(別途)