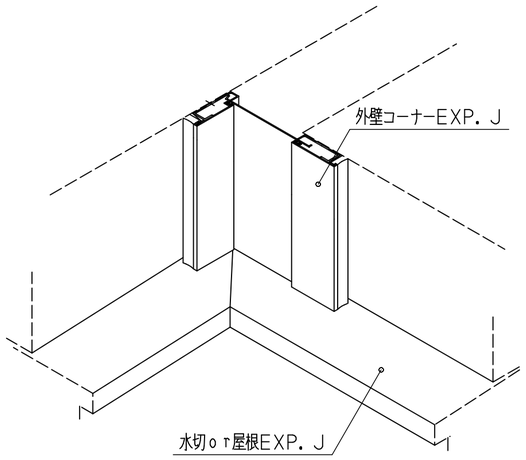
外壁コーナーEXP．J
水切o r屋根EXP．J

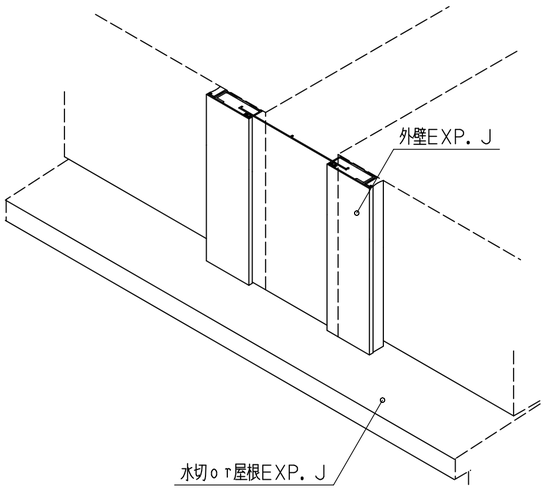
外壁EXP．J
水切o r屋根EXP．J

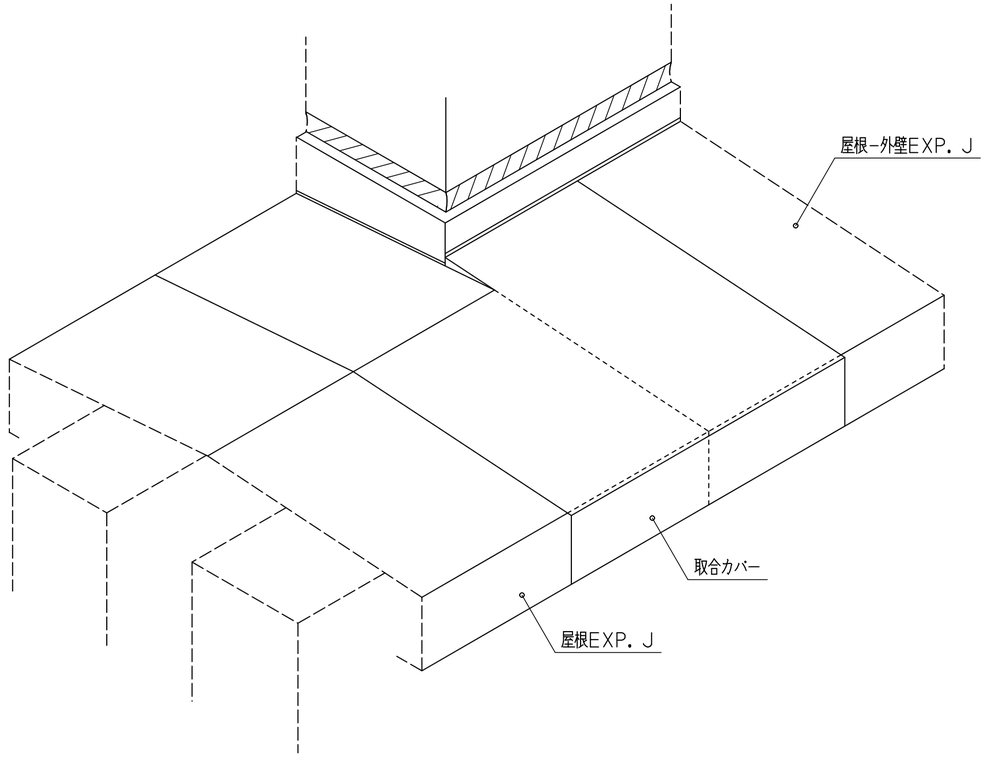
屋根−外壁EXP．J
取合カバー
屋根EXP．J

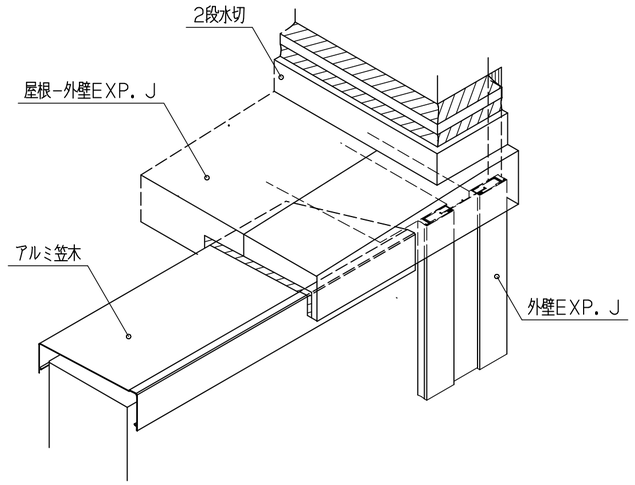
2段水切
屋根−外壁EXP．J
アルミ笠木
外壁EXP．J

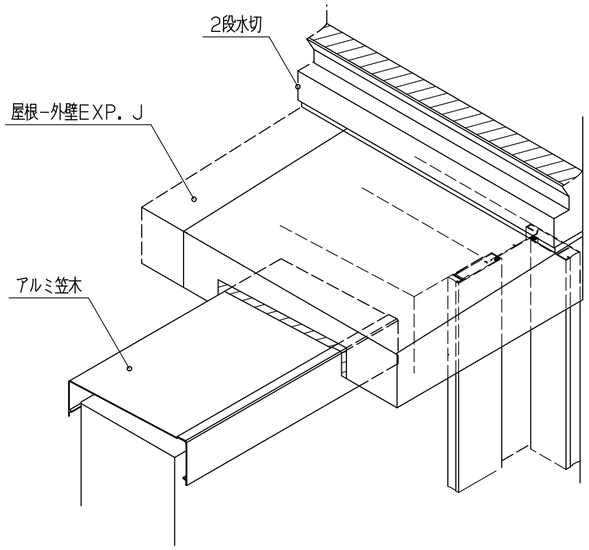
2段水切
屋根−外壁EXP．J
アルミ笠木

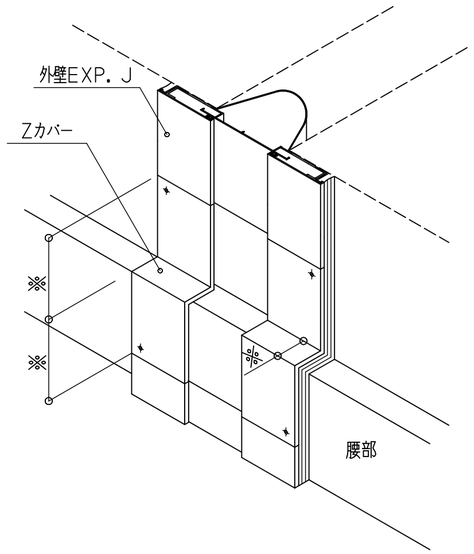
外壁EXP．J
Zカバー
※
※
※
腰部