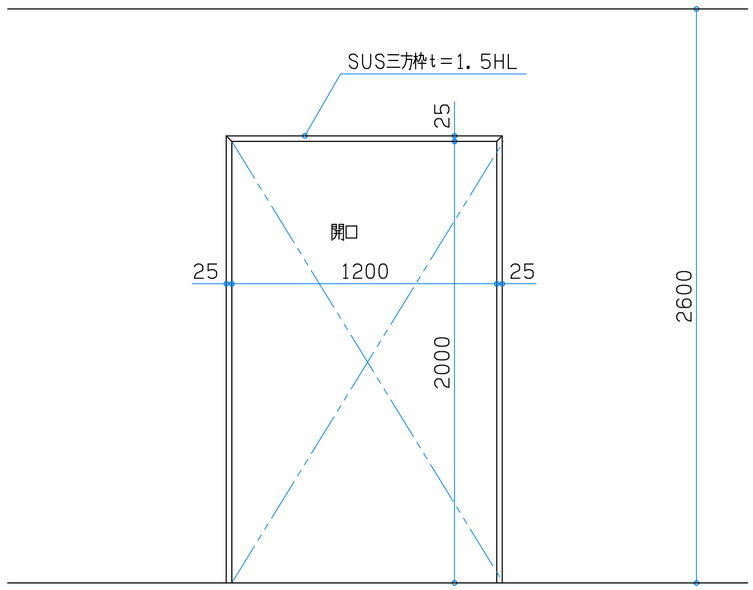
SUS三方枠t=1.5HL
25
開口
25
1200
25
2000
2600

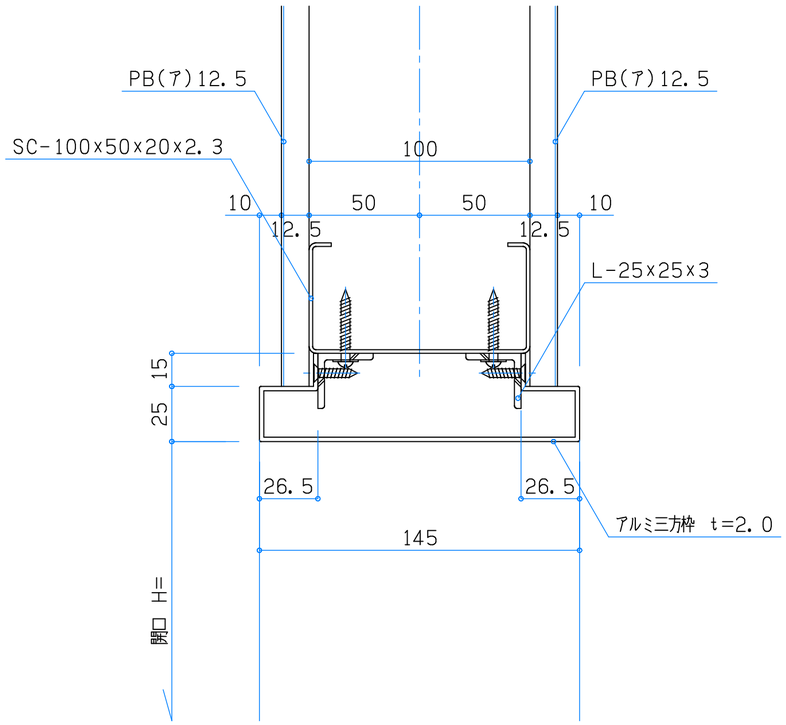
PB(ア)12.5
PB(ア)12.5
SC-100x50x20x2.3
100
10
50
50
10
12.5
12.5
L-25x25x3
15
25
26.5
26.5
アルミ三方枠 t=2.0
145
開口 H=

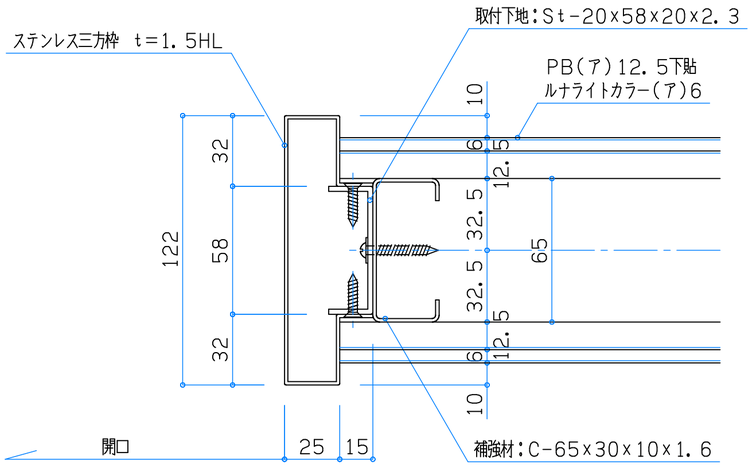
ステンレス三方枠 t=1.5HL
取付下地:St-20x58x20x2.3
PB(ア)12.5下貼
ルナライトカラー(ア)6
10
6
5
12.5
32.5
32.5
5
12.5
6
10
32
58
32
122
65
開口
25
15
補強材:C-65x30x10x1.6

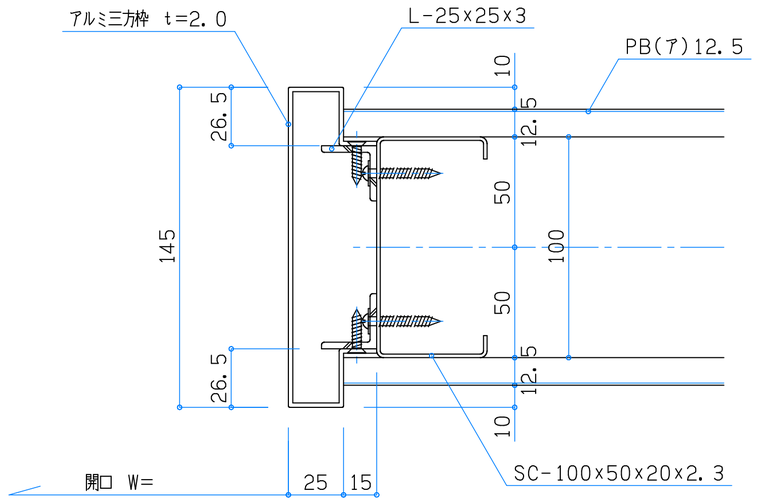
アルミ三方枠 t=2.0
L-25x25x3
PB(ア)12.5
10
5
12.5
50
50
5
12.5
10
26.5
26.5
145
100
開口 W=
25
15
SC-100x50x20x2.3